www.ledcraft.ru

+7 (495) 120-80-10
для Москвы
8 (800) 550 - 76 - 22
для бесплатных звонков по России
info@ledcraft.ru

ООО "Элитасвет"
ИНН 7705449060
ОГРН 1037739683233
Юридический адрес: г. Москва, проезд Одоевского, дом № 2А,
вход 5, этаж 4, офис 4.

# Светодиодный аварийный светильник 10 Вт IP65 310 мм с БАП опал 6000К

Артикул: LC-NK05-10W-IP65-BAP-OP

Код товара: 1618100001

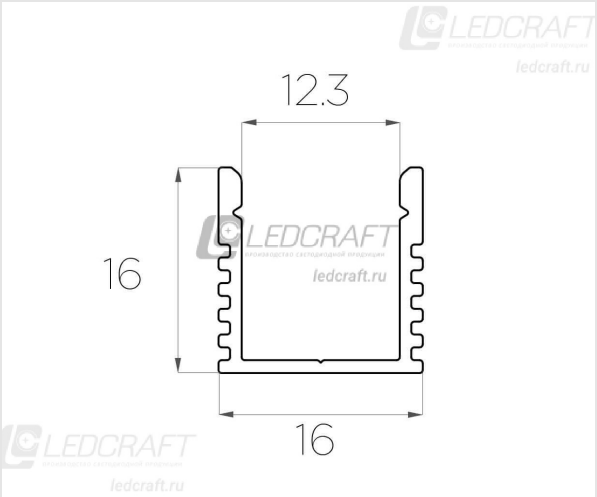


| | | |
|---|---|---|
| ↔ 76 мм | ↕ 76 мм | ⤢ 310 мм |

| | |
|---|---|
| Мощность | 10 Вт |
| Температура свечения | 6000 К |
| Цвет свечения | Холодный белый |
| Световой поток | 1250 Лм |
| Габаритный размер | 310x76x76 мм |
| Диапазон входного напряжения | 176–264 В |
| Частота напряжения питания | 50–60 Гц |
| Гальваническая развязка | Нет |
| Коэффициент мощности | 0.85 % |
| Класс электробезопасности | I |
| Класс энергоэффективности | A++ |
| Номинальное напряжение | 230 В |
| Защита от короткого замыкания | Есть |
| Защита от превышения максимальной мощности | Нет |
| Защита от холостого хода | Нет |
| Защита от перегрева драйвера | Есть |
| Защита от превышения выходного напряжения | Нет |
| Электромагнитная совместимость технических средств | Есть |
| Заземление | Есть |
| Индекс цветопередачи RA | >80 |
| Коэффициент пульсации | <1 % |
| Угол излучения света | 120 ° |
| Класс светораспределения | П |
| Тип монтажа | Накладной, подвесной |
| Форма светильника | Линейный |
| Длина | 310 мм |
| Ширина | 76 мм |
| Высота | 76 мм |
| Материал корпуса | Пластик |
| Цвет корпуса | Белый |
| Вес | 0.400 кг |
| Тип светильника | ЖКХ |
| Степень защиты | IP65 |
| Климатическое исполнение | УХЛ4 |
| Рабочая температура | 0°C+40°C |

| | |
|---|---|
| Тип рассеивателя | Опал |
| Производитель светодиодов | SAMSUNG |
| Тип светодиодов | 2835 |
| Количество светодиодных плат | 2 шт |
| Количество светодиодов на плате | 25 шт |
| Блок аварийного питания | 1 |
| Артикул профиля | Ni-MH |
| Емкость аккумулятора | 1000 мА·ч |
| Время работы в аварийном режиме | 60 Минут |
| Индикатор напряжения питания/зарядки | Есть |
| Время зарядки батареи | 24 Часа |
| Драйвер | В комплекте, встроенный |
| Гарантийный срок | 36 Месяцев |
| Срок службы | 100000 Часов |
| Производитель | LEDCRAFT |
| Страна производства | Россия |
| Номер сертификата | ЕАЭС RU C-RU.ИП18.В.00201/22 |
| ТУ | 27.40.39-001-58570794-2021 |

Наличие на складе 1 шт.

Цена с НДС, руб./шт. 3415 руб.